

EP EQUIPMENT PRO

RPL30-PRO

TRANSPALETA DE CONDUCTOR A BORDO DE LITIO DE 3,0 TONELADAS PARA USO INTENSIVO

3000 kg | 120 mm | Li-Ion



Ideal para logística a gran escala, terminales de carga y plantas de fabricación, el RPL 30 PRO maneja las cargas más pesadas con facilidad. Su marco reforzado, suspensión avanzada y dirección eléctrica garantizan un funcionamiento suave a plena capacidad. Ya sea operando en rampas, muelles de carga o rutas prolongadas, proporciona estabilidad, seguridad y eficiencia energética, turno tras turno.

ESPECIFICACIÓN	REF	UNIDAD	VALOR
Fabricante			EP
Designación del modelo			RPL30-PRO
Battery voltage/nominal capacity		V/Ah	24/280
Capacidad nominal	Q	kg	3000
Distancia al centro de gravedad de la carga	c	mm	600
Peso de servicio		kg	790
Altura de elevación	h_3	mm	120
Longitud total	l_1	mm	1798
Ancho total	b_1/b_2	mm	770
Longitud hasta dorsal de horquillas	l_2	mm	652
Dimensiones de horquillas	s/e/l	mm	55x190x1150
Radio de giro	Wa	mm	1645
Unidad de potencia			Eléctrico
Manipulación			De pie
Distancia de carga, centro del eje motriz a la horquilla	x	mm	976
Distancia entre ejes	y	mm	1418

Copyright 2026 EP Equipment. Todos los derechos reservados. | Hoja de datos actualizada el 2026-06-24

Características

La mayor velocidad de conducción de la categoría combinada con el tamaño de chasis más pequeño

La plataforma plegable de nuevo diseño del RPL 30 PRO incluye un acolchado que absorbe la vibración, lo que reduce la fatiga del operador durante turnos largos. Proporciona una estabilidad y comodidad superiores, incluso al transportar cargas pesadas a través de largas distancias.



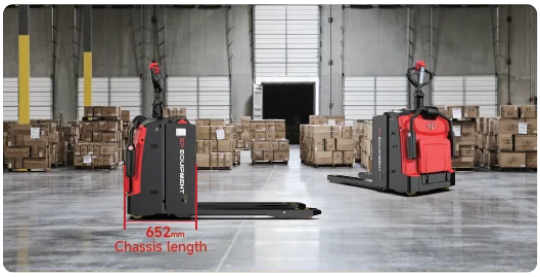

Chasis compacto y robusto

Con una longitud de chasis líder en la industria de 652 mm, el RPL 30 PRO ofrece una maniobrabilidad excepcional en pasillos estrechos o espacios confinados. El marco reforzado garantiza un funcionamiento fluido y durabilidad bajo cargas completas de 2.0 toneladas.

Pantalla digital inteligente y modos de conducción ESP

La pantalla multi-funcional inteligente combina el nivel de batería, la velocidad y los indicadores de estado operativo con conectividad Bluetooth y selección de modo de conducción ESP, lo que permite a cada operador personalizar el comportamiento de conducción para máxima productividad y seguridad.

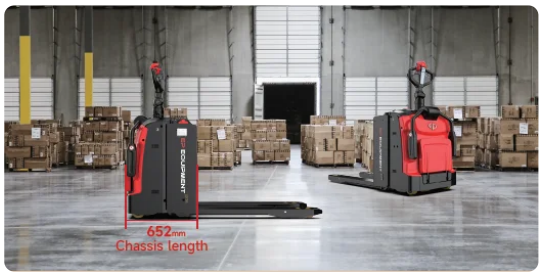



Batería de Li-Ion de hasta 24V 280Ah + enchufe de carga externa para máxima comodidad

Copyright 2026 EP Equipment. Todos los derechos reservados. | Hoja de datos actualizada el 2026-06-24

Ergonómico y seguro por diseño

Un timón ajustable en altura, dirección eléctrica asistida y protectores de brazos reforzados mejoran la comodidad y protección del operador. Los puertos USB integrados y los compartimentos de almacenamiento mejoran la conveniencia, mientras que el corte automático de energía garantiza la seguridad durante la carga o desconexión del cable.



VDI Chart

	ESPECIFICACIÓN	REF	UNIDAD	VALOR
1.1	Fabricante			EP
1.2	Designación del modelo			RPL30-PRO
1.3	Unidad de potencia			Eléctrico
1.4	Manipulación			De pie
1.5	Capacidad nominal	Q	kg	3000
1.6	Distancia al centro de gravedad de la carga	c	mm	600
1.8	Distancia de carga, centro del eje motriz a la horquilla	x	mm	976
1.9	Distancia entre ejes	y	mm	1418
2.1	Peso de servicio		kg	790
2.2	Peso por eje con carga delante/detrás		kg	1415/2375
2.3	Peso por eje sin carga delante/detrás		kg	620/170
3.1	Tipo de ruedas			Poliuretano
3.2	Dimensiones de ruedas, delante		mm	Φ230x75
3.3	Dimensiones de ruedas, detrás		mm	Φ85x70
3.4	Ruedas adicionales (ruedas giratorias)		mm	Φ130x55
3.5	Ruedas, número delante/detrás (x =con tracción)			1 x +2 / 4
3.6.1	Tread width_front	b10	mm	554
4.4	Altura de elevación	h_3	mm	120
4.9	Altura de la empuñadura de barra timón en posición de marcha mín./máx.	h_{14}	mm	1130/1430
4.15	Altura bajada	h_{13}	mm	85
4.19	Longitud total	l_1	mm	1798
4.20	Longitud hasta dorsal de horquillas	l_2	mm	652
4.21	Ancho total	b_1/b_2	mm	770
4.22	Dimensiones de horquillas	s/e/l	mm	55x190x1150

Copyright 2026 EP Equipment. Todos los derechos reservados. | Hoja de datos actualizada el 2026-06-24

	ESPECIFICACIÓN	REF	UNIDAD	VALOR
4.25	Ancho exterior sobre horquillas	b_5	mm	560/685
4.32	Margen con el suelo, centro distancia entre ejes	m_2	mm	30
4.34.1	Ancho de pasillo para paletas 1000x1200 transversales	Ast	mm	2445
4.34.2	Ancho de pasillo para paletas 800x1200 transversales	Ast	mm	2300
4.35	Radio de giro	Wa	mm	1645
5.1	Velocidad de marcha con/sin carga		km/h	6/12.5
5.2	Velocidad de elevación con/sin carga		m/s	0.044/0.048
5.3	Velocidad de descenso con/sin carga		m/s	0.051/0.041
5.8	Capacidad de rampa máx. con/sin carga		%	6/20
5.10	Freno de servicio			Electromagnético
6.1	Motor de tracción, potencia S2 60 min		kW	3
6.2	Motor de elevación, potencia con S3 15%		kW	2.2
6.4	Battery voltage/nominal capacity		V/Ah	24/280
6.4.2	Tensión de batería/capacidad nominal		Ah	280AH
6.4.3	Tipo de batería			Li-Ion
6.5	Peso de la batería		kg	76
6.6	Consumo de energía con respecto a DIN EN 16796		kWh/h	0.486 [1)]
6.7	Rendimiento de rotación según VDI 2198		t/h	1.266
6.8	Eficiencia de rotación según VDI 2198		t/kWh	156.40
8.1	Tipo de unidad de transmisión			CA
10.5	Diseño de dirección			Electrónico
10.7	Nivel sonoro al oído del conductor		dB(A)	66

Sujeto a modificaciones de las especificaciones y diseños sin previo aviso como parte de la mejora continua del producto. Las imágenes y los datos técnicos mostrados pueden incluir características opcionales y se proporcionan únicamente como referencia. Todas las dimensiones están sujetas a las tolerancias de fabricación estándar.

Copyright 2026 EP Equipment. Todos los derechos reservados. | Hoja de datos actualizada el 2026-06-24

VDI Drawing

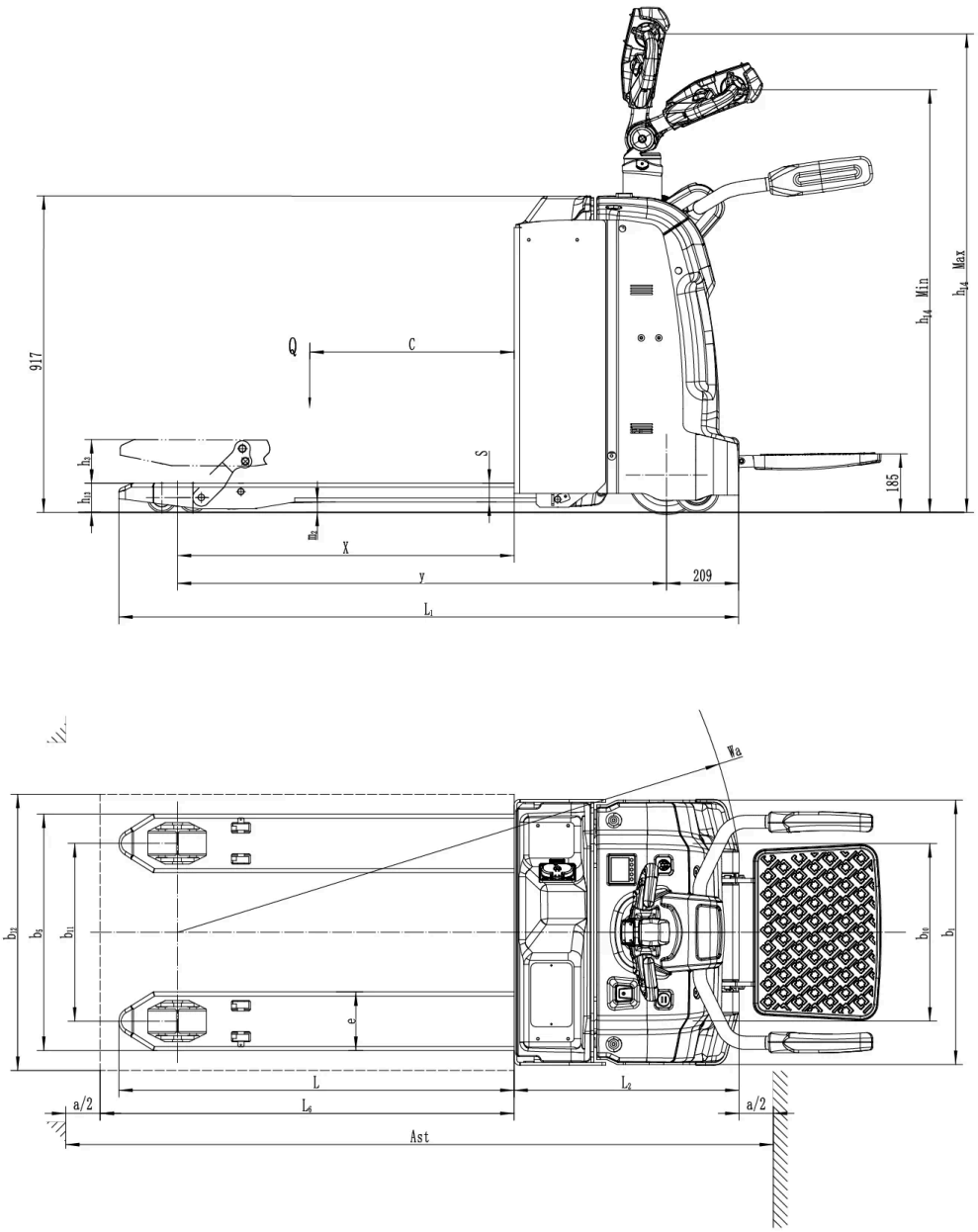

Opciones

ARTÍCULO	OPCIONES (artículos opcionales marcados en amarillo)
Dimensión de la horquilla	560*1150 | Can be customized | 685*1150 | 685*1220
Altura mínima de las horquillas (bajadas)	85
Tipo de rueda de carga	Doble | Simple
Material de la rueda de carga	PU

Copyright 2026 EP Equipment. Todos los derechos reservados. | Hoja de datos actualizada el 2026-06-24

ARTÍCULO	OPCIONES (artículos opcionales marcados en amarillo)
Material de la rueda motriz	PU (Alto Rendimiento) | PU de Trazo | Goma
Capacidad de la batería	280Ah (Li-ion) | 205Ah (Li-ion)
Cargador	Cargador externo 24V-100A
Indicador de batería (BDI)	Con contador de horas (Bluetooth)
Ruedas pivotantes	Sí y no personalizado
Telemática	Yes and not customized
Dispositivo de identificación del operador	PIN-Code | Card reader
Altura del respaldo de carga	1220 mm (48in) | 1520 mm (60in)
Lector de tarjeta	Sí y no personalizado | No
Longitud de las horquillas	1150/1220 | 850/100/1300/1450/1600/1800/2000/2200
Ancho de las horquillas	560/685

Copyright 2026 EP Equipment. Todos los derechos reservados. | Hoja de datos actualizada el 2026-06-24