

EP EQUIPMENT PRO

RPL20-PRO

TRANSPALETA DE CONDUCTOR ACOMPAÑANTE DE LITIO DE ALTA CAPACIDAD 2.0T

2000 kg | 120 mm | Li-Ion



Perfecto para almacenes de alto rendimiento, centros logísticos y instalaciones de fabricación, el RPL 20 PRO sobresale en el transporte de paletas a larga distancia y operaciones en muelles de carga. Su plataforma acolchada plegable y los protectores de brazo reforzados ofrecen comodidad y seguridad al operador durante turnos prolongados, mientras que el diseño compacto permite una fácil maniobrabilidad en pasillos estrechos. Ya sea utilizado para transbordo, carga de remolque o transferencia rápida de paletas, garantiza un manejo confiable y eficiente en cada entorno.

ESPECIFICACIÓN	REF	UNIDAD	VALOR
Fabricante			EP
Designación del modelo			RPL20-PRO
Battery voltage/nominal capacity		V/Ah	24/280
Capacidad nominal	Q	kg	2000
Distancia al centro de gravedad de la carga	c	mm	600
Peso de servicio		kg	750
Altura de elevación	h_3	mm	120
Longitud total	l_1	mm	1798
Ancho total	b_1/b_2	mm	770
Longitud hasta dorsal de horquillas	l_2	mm	652
Dimensiones de horquillas	s/e/l	mm	55x170x1150
Radio de giro	Wa	mm	1645
Unidad de potencia			Eléctrico
Manipulación			Peatonal
Distancia de carga, centro del eje motriz a la horquilla	x	mm	976
Distancia entre ejes	y	mm	1418

Copyright 2026 EP Equipment. Todos los derechos reservados. | Hoja de datos actualizada el 2026-08-20

Características

Alta estabilidad

El centro de gravedad bajo, las ruedas estabilizadoras rediseñadas y la reducción automática de velocidad al girar garantizan una conducción estable y segura mientras se mantiene una alta productividad.

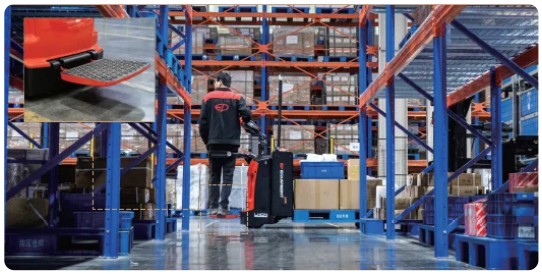

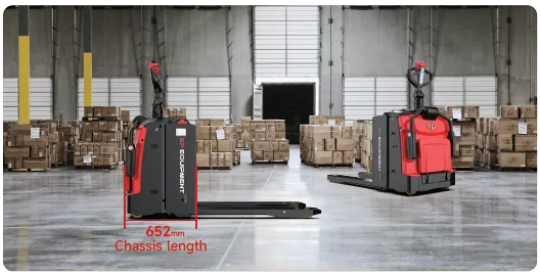

Diseño de plataforma optimizada y plegable

La nueva plataforma plegable y acolchada está diseñada para viajes de larga distancia, reduciendo la fatiga del operador y mejorando la comodidad. Su mejora en la absorción de vibraciones y la capacidad de carga reforzada garantizan estabilidad y confianza durante operaciones exigentes.

Chasis compacto y robusto

Con su longitud de chasis líder en la industria de 652 mm (l2), el RPL 20 PRO ofrece una excelente maniobrabilidad en pasillos estrechos, especialmente cuando se opera con la plataforma plegada. Construido sobre un marco robusto, ofrece una fuerza confiable y un rendimiento suave bajo cargas pesadas.

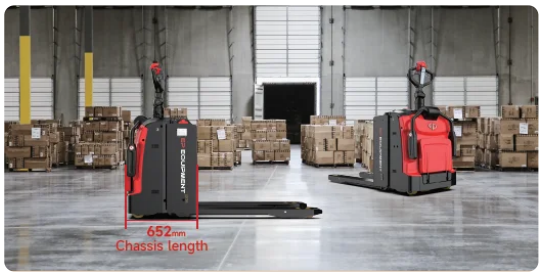



Rendimiento potente, tiempo de funcionamiento prolongado, conducción silenciosa

El motor de tracción de 3.0 kW permite una operación rápida y silenciosa y una velocidad de desplazamiento de hasta 12.5 km/h, manteniendo el ruido por debajo de 66 dB. La batería de litio de 24V 280Ah soporta un rendimiento de múltiples turnos, mientras que el puerto de carga externo permite una recarga rápida y conveniente entre turnos.

Copyright 2026 EP Equipment. Todos los derechos reservados. | Hoja de datos actualizada el 2026-08-20

Pantalla multifuncional inteligente

La nueva pantalla inteligente combina múltiples funciones en un solo dispositivo: . Pantalla informativa: muestra la velocidad, el nivel de batería, el estado del interruptor, la fecha y la hora. . Selector de modo de conducción ESP: para adaptarse a las necesidades de cada operador. · Ajuste de parámetros: permite configuraciones personalizadas. . Conectividad Bluetooth: se empareja con la aplicación Bluetooth de EP para un fácil mantenimiento. . ID de operador opcional: a través de lector de tarjetas o código PIN.





Diseño ergonómico para comodidad y seguridad

Corte de energía automático durante la desconexión del cable de carga para mayor seguridad

VDI Chart

	ESPECIFICACIÓN	REF	UNIDAD	VALOR
1.1	Fabricante			EP
1.2	Designación del modelo			RPL20-PRO
1.3	Unidad de potencia			Eléctrico
1.4	Manipulación			Peatonal
1.5	Capacidad nominal	Q	kg	2000
1.6	Distancia al centro de gravedad de la carga	c	mm	600
1.8	Distancia de carga, centro del eje motriz a la horquilla	x	mm	976
1.9	Distancia entre ejes	y	mm	1418
2.1	Peso de servicio		kg	750
2.2	Peso por eje con carga delante/detrás		kg	1130/1620
2.3	Peso por eje sin carga delante/detrás		kg	600/150
3.1	Tipo de ruedas			Poliuretano
3.2	Dimensiones de ruedas, delante		mm	Φ230x75
3.3	Dimensiones de ruedas, detrás		mm	Φ85x70
3.4	Ruedas adicionales (ruedas giratorias)		mm	Φ130x55
3.5	Ruedas, número delante/detrás (x =con tracción)			1x+2/4

Copyright 2026 EP Equipment. Todos los derechos reservados. | Hoja de datos actualizada el 2026-08-20

	ESPECIFICACIÓN	REF	UNIDAD	VALOR
3.6.1	Tread width_front	b10	mm	554
4.4	Altura de elevación	h_3	mm	120
4.9	Altura de la empuñadura de barra timón en posición de marcha mín./máx.	h_{14}	mm	1130/1430
4.15	Altura bajada	h_{13}	mm	85
4.19	Longitud total	l_1	mm	1798
4.20	Longitud hasta dorsal de horquillas	l_2	mm	652
4.21	Ancho total	b_1/b_2	mm	770
4.22	Dimensiones de horquillas	s/e/l	mm	55x170x1150
4.25	Ancho exterior sobre horquillas	b_5	mm	540/685
4.32	Margen con el suelo, centro distancia entre ejes	m_2	mm	30
4.34.1	Ancho de pasillo para paletas 1000x1200 transversales	Ast	mm	2445
4.34.2	Ancho de pasillo para paletas 800x1200 transversales	Ast	mm	2300
4.35	Radio de giro	Wa	mm	1645
5.1	Velocidad de marcha con/sin carga		km/h	9.5/12.5
5.2	Velocidad de elevación con/sin carga		m/s	0.050/0.054
5.3	Velocidad de descenso con/sin carga		m/s	0.067/0.054
5.8	Capacidad de rampa máx. con/sin carga		%	8/20
5.10	Freno de servicio			Eléctrico/hidráulico
6.1	Motor de tracción, potencia S2 60 min		kW	3
6.2	Motor de elevación, potencia con S3 15%		kW	2.2
6.4	Battery voltage/nominal capacity		V/Ah	24/280
6.4.2	Tensión de batería/capacidad nominal		Ah	24/280AH
6.4.3	Tipo de batería			Li-Ion
6.5	Peso de la batería		kg	76
6.6	Consumo de energía con respecto a DIN EN 16796		kWh/h	0.317 [1)]
6.7	Rendimiento de rotación según VDI 2198		t/h	136
6.8	Eficiencia de rotación según VDI 2198		t/kWh	163.66
8.1	Tipo de unidad de transmisión			CA
10.5	Diseño de dirección			Electrónico
10.7	Nivel sonoro al oído del conductor		dB(A)	66

Sujeto a modificaciones de las especificaciones y diseños sin previo aviso como parte de la mejora continua del producto. Las imágenes y los datos técnicos mostrados pueden incluir características opcionales y se proporcionan únicamente como referencia. Todas las dimensiones están sujetas a las tolerancias de fabricación estándar.

Copyright 2026 EP Equipment. Todos los derechos reservados. | Hoja de datos actualizada el 2026-08-20

VDI Drawing

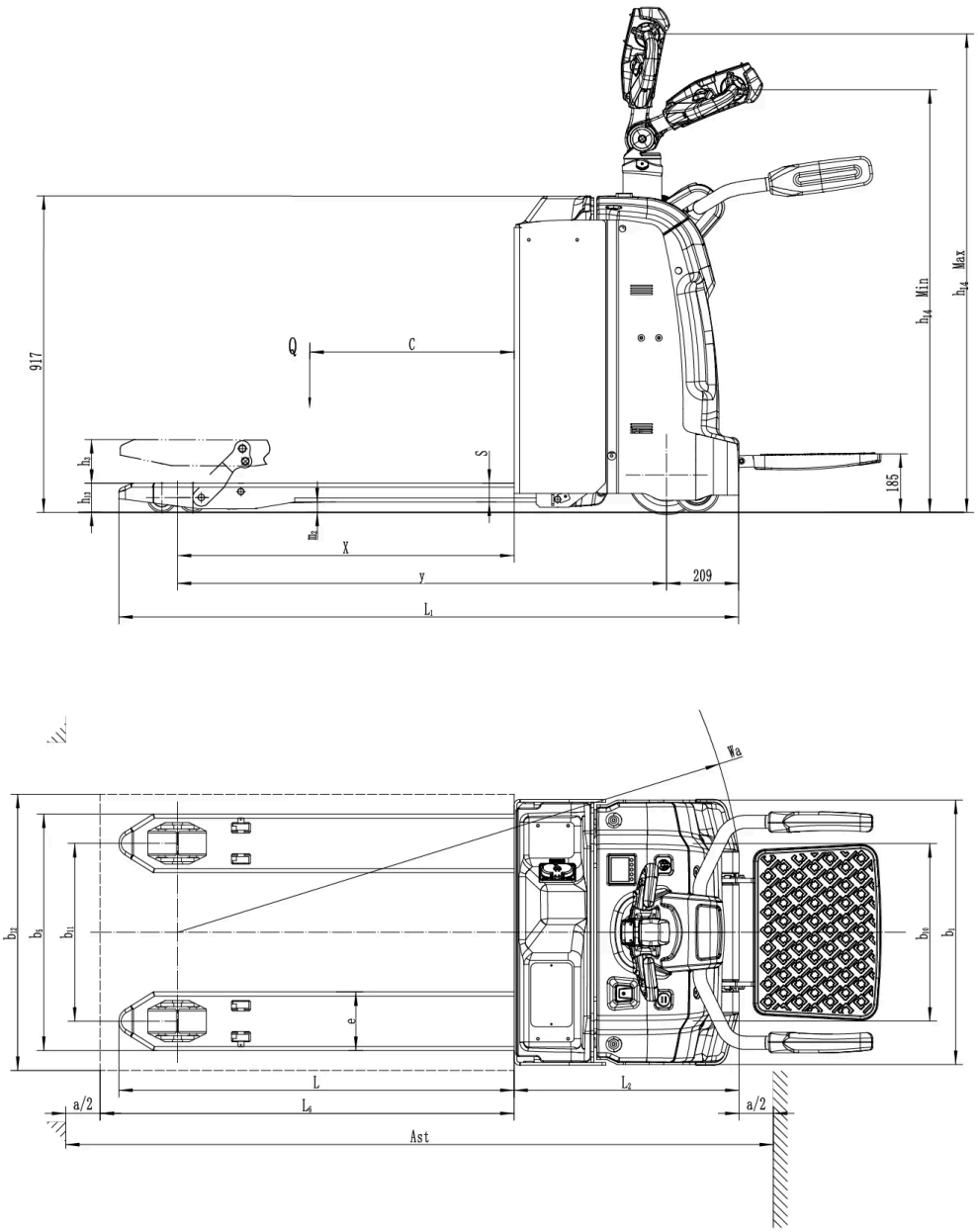

Opciones

ARTÍCULO	OPCIONES (artículos opcionales marcados en amarillo)
Dimensión de la horquilla	540*1150 | Can be customized | 540*1220 | 685*1150 | 685*1220
Altura mínima de las horquillas (bajadas)	85
Tipo de rueda de carga	Doble | Simple
Material de la rueda de carga	PU

Copyright 2026 EP Equipment. Todos los derechos reservados. | Hoja de datos actualizada el 2026-08-20

ARTÍCULO	OPCIONES (artículos opcionales marcados en amarillo)
Material de la rueda motriz	PU(Rendimiento Alto) | PU Rastreado | Goma
Capacidad de la batería	280Ah (Li-ion) | 205Ah (Li-ion)
Cargador	Cargador externo 24V-100A
Indicador de batería (BDI)	Con medidor de horas (Bluetooth)
Ruedas pivotantes	Sí y no personalizado
Telemática	Yes and not customized
Dispositivo de identificación del operador	PIN-Code | Card reader
Altura del respaldo de carga	1220 mm (48in) | 1520 mm (60in)
Lector de tarjeta	No | Sí y no personalizado
Longitud de las horquillas	1150/1220 | 850/100/1300/1450/1600/1800/2000/2200/2400
Ancho de las horquillas	540/685

Copyright 2026 EP Equipment. Todos los derechos reservados. | Hoja de datos actualizada el 2026-08-20