EP EQUIPMENT PRO

# WAL30-PRO

## TRANSPALETA ELÉCTRICA 3.0T

3000 kg | 125 mm | Li-Ion





La serie WAL PRO está diseñada específicamente para maximizar la utilización del espacio en entornos modernos de logística y almacenamiento.

Destaca en instalaciones de pasillos estrechos, carga/descarga de camiones, plantas de producción y centros de distribución minorista.

Desde hubs de distribución de alta intensidad hasta operaciones ajustadas de HGV, la serie WAL PRO ofrece un rendimiento potente y fiable adaptado a las configuraciones logísticas compactas de hoy.

| ESPECIFICACIÓN | REF | UNIDAD | VALOR |
|---|---|---|---|
| Fabricante | | | EP |
| Designación del modelo | | | WAL30 PRO |
| Battery voltage/nominal capacity | | V/Ah | 24/205 |
| Capacidad nominal | Q | kg | 3000 |
| Distancia al centro de gravedad de la carga | c | mm | 600 |
| Peso de servicio | | kg | 390 |
| Altura de elevación | $h_3$ | mm | 125 |
| Longitud total | $l_1$ | mm | 1710 |
| Ancho total | $b_1/b_2$ | mm | 720 |
| Longitud hasta dorsal de horquillas | $l_2$ | mm | 560 |
| Dimensiones de horquillas | s/e/l | mm | 55/170/1150 |
| Radio de giro | Wa | mm | 1555 |
| Unidad de potencia | | | Eléctrico |
| Manipulación | | | Peatonal |
| Distancia de carga, centro del eje motriz a la horquilla | x | mm | 980 |
| Distancia entre ejes | y | mm | 1378 |

Copyright 2026 EP Equipment. Todos los derechos reservados. | Hoja de datos actualizada el 2026-10-13

# Características

## Chasis ultracompacto y radio de giro reducido

La serie WAL PRO redefine la agilidad con su longitud de chasis líder en la categoría de 435 mm y un radio de giro de 1283 mm (versión de 1.6T), permitiendo una operación sin esfuerzo en los entornos de trabajo más ajustados, como remolques o pasillos estrechos. Su diseño compacto no solo mejora la productividad, sino que también agiliza la logística: se pueden empaquetar dos unidades en una caja de envío, optimizando la eficiencia de transporte, almacenamiento y manejo a lo largo de la cadena de distribución.




## Sistema de rodillos sincronizados avanzado para estabilidad




La serie WAL PRO adopta un innovador sistema de ruedas de dirección sincronizadas que mantiene una tracción y estabilidad confiables incluso en suelos irregulares o bajo cargas pesadas. Este sistema garantiza un funcionamiento suave, estable y silencioso, con niveles de ruido limitados a un máximo de 65 dB, mejorando tanto la comodidad como la seguridad durante la operación.

## Alto rendimiento para aumentar la productividad

Impulsada por un motor de bomba de 2.2 kW y un motor de tracción vertical de 1.6 kW, la serie WAL PRO entrega una potencia constante para velocidades de desplazamiento, elevación y descenso rápidas, así como una alta capacidad de rampas. Esto la convierte en un compañero eficiente y fiable para tareas intensivas de manejo en aplicaciones de almacén y logística exigentes.

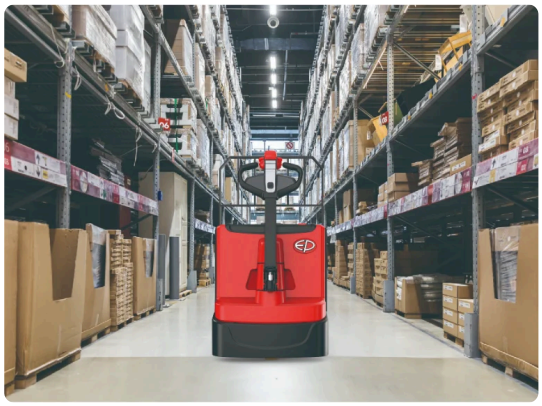



## Tecnología de litio y cargador integrado

En el corazón de la serie WAL PRO se encuentra la avanzada tecnología Li-ion de EP, que ofrece carga oportuna, cero mantenimiento, ninguna emisión y una vida útil prolongada. Cada transpaleta está equipada con una batería de litio estándar de 100Ah y un cargador integrado de 30A, mientras que una opción de batería de 205Ah está disponible para operaciones de turnos largos o multi-turnos. La seguridad se ve además mejorada por el corte automático de energía durante la desconexión del cable de carga.

Copyright 2026 EP Equipment. Todos los derechos reservados. | Hoja de datos actualizada el 2026-10-13

## Características centradas en el usuario para mayor comodidad diaria

Pantalla color multifuncional inteligente: Pantalla informativa: muestra velocidad, nivel de batería, estado del interruptor, fecha y hora. Ajuste de parámetros: permite configuraciones personalizadas. Conectividad Bluetooth: se empareja con la aplicación Bluetooth de EP para un mantenimiento fácil. Selector de modo de conducción ESP: para satisfacer las necesidades de cada operador. ID de operador opcional: a través de lector de tarjetas o código PIN. Almacenamiento optimizado a bordo para la conveniencia del operador. Amortiguador de rebote del timón para mayor comodidad durante el uso. Respaldo opcional retrofitable para un transporte de mercancías seguro y estable.



# VDI Chart

| | ESPECIFICACIÓN | REF | UNIDAD | VALOR |
|---|---|---|---|---|
| 1.1 | Fabricante | | | EP |
| 1.2 | Designación del modelo | | | WAL30 PRO |
| 1.3 | Unidad de potencia | | | Eléctrico |
| 1.4 | Manipulación | | | Peatonal |
| 1.5 | Capacidad nominal | Q | kg | 3000 |
| 1.6 | Distancia al centro de gravedad de la carga | c | mm | 600 |
| 1.8 | Distancia de carga, centro del eje motriz a la horquilla | x | mm | 980 |
| 1.9 | Distancia entre ejes | y | mm | 1378 |
| 2.1 | Peso de servicio | | kg | 390 |
| 2.2 | Peso por eje con carga delante/detrás | | kg | 2390/1000 |
| 2.3 | Peso por eje sin carga delante/detrás | | kg | 90/300 |
| 3.1 | Tipo de ruedas | | | PU |
| 3.2 | Dimensiones de ruedas, delante | | mm | Φ230 x 75 |
| 3.3 | Dimensiones de ruedas, detrás | | mm | 80*85 |
| 3.4 | Ruedas adicionales (ruedas giratorias) | | mm | Φ74x30 |
| 3.5 | Ruedas, número delante/detrás (x =con tracción) | | | 1 x +2 / 4 |
| 3.6.1 | Tread width_front | b10 | mm | 500 |
| 4.4 | Altura de elevación | $h_3$ | mm | 125 |
| 4.9 | Altura de la empuñadura de barra timón en posición de marcha mín./máx. | $h_{14}$ | mm | 900/1230 |

Copyright 2026 EP Equipment. Todos los derechos reservados. | Hoja de datos actualizada el 2026-10-13

| | ESPECIFICACIÓN | REF | UNIDAD | VALOR |
|---|---|---|---|---|
| 4.15 | Altura bajada | $h_{13}$ | mm | 85 |
| 4.19 | Longitud total | $l_1$ | mm | 1710 |
| 4.20 | Longitud hasta dorsal de horquillas | $l_2$ | mm | 560 |
| 4.21 | Ancho total | $b_1/b_2$ | mm | 720 |
| 4.22 | Dimensiones de horquillas | s/e/l | mm | 55/170/1150 |
| 4.25 | Ancho exterior sobre horquillas | $b_5$ | mm | 540/685 |
| 4.32 | Margen con el suelo, centro distancia entre ejes | $m_2$ | mm | 27 |
| 4.34.1 | Ancho de pasillo para paletas 1000x1200 transversales | Ast | mm | 2208 |
| 4.34.2 | Ancho de pasillo para paletas 800x1200 transversales | Ast | mm | 2008 |
| 4.35 | Radio de giro | Wa | mm | 1555 |
| 5.1 | Velocidad de marcha con/sin carga | | km/h | 6/6 |
| 5.2 | Velocidad de elevación con/sin carga | | m/s | 0.055/0.068 |
| 5.3 | Velocidad de descenso con/sin carga | | m/s | 0.04/0.04 |
| 5.8 | Capacidad de rampa máx. con/sin carga | | % | 10/20 |
| 5.10 | Freno de servicio | | | Electromagnético |
| 6.1 | Motor de tracción, potencia S2 60 min | | kW | 1.6 |
| 6.2 | Motor de elevación, potencia con S3 15% | | kW | 2.2 |
| 6.4 | Battery voltage/nominal capacity | | V/Ah | 24/205 |
| 6.4.3 | Tipo de batería | | | Li-Ion |
| 6.5 | Peso de la batería | | kg | 44 |
| 6.6 | Consumo de energía con respecto a DIN EN 16796 | | kWh/h | 0.515 [1)] |
| 6.7 | Rendimiento de rotación según VDI 2198 | | t/h | 156 |
| 6.8 | Eficiencia de rotación según VDI 2198 | | t/kWh | 197.97 |
| 8.1 | Tipo de unidad de transmisión | | | CA |
| 10.5 | Diseño de dirección | | | Mecánico |
| 10.7 | Nivel sonoro al oído del conductor | | dB(A) | 74 |
| 15.1 | Corriente de salida del cargador | | A | 30 |

Sujeto a modificaciones de las especificaciones y diseños sin previo aviso como parte de la mejora continua del producto. Las imágenes y los datos técnicos mostrados pueden incluir características opcionales y se proporcionan únicamente como referencia. Todas las dimensiones están sujetas a las tolerancias de fabricación estándar.

Copyright 2026 EP Equipment. Todos los derechos reservados. | Hoja de datos actualizada el 2026-10-13

# VDI Drawing

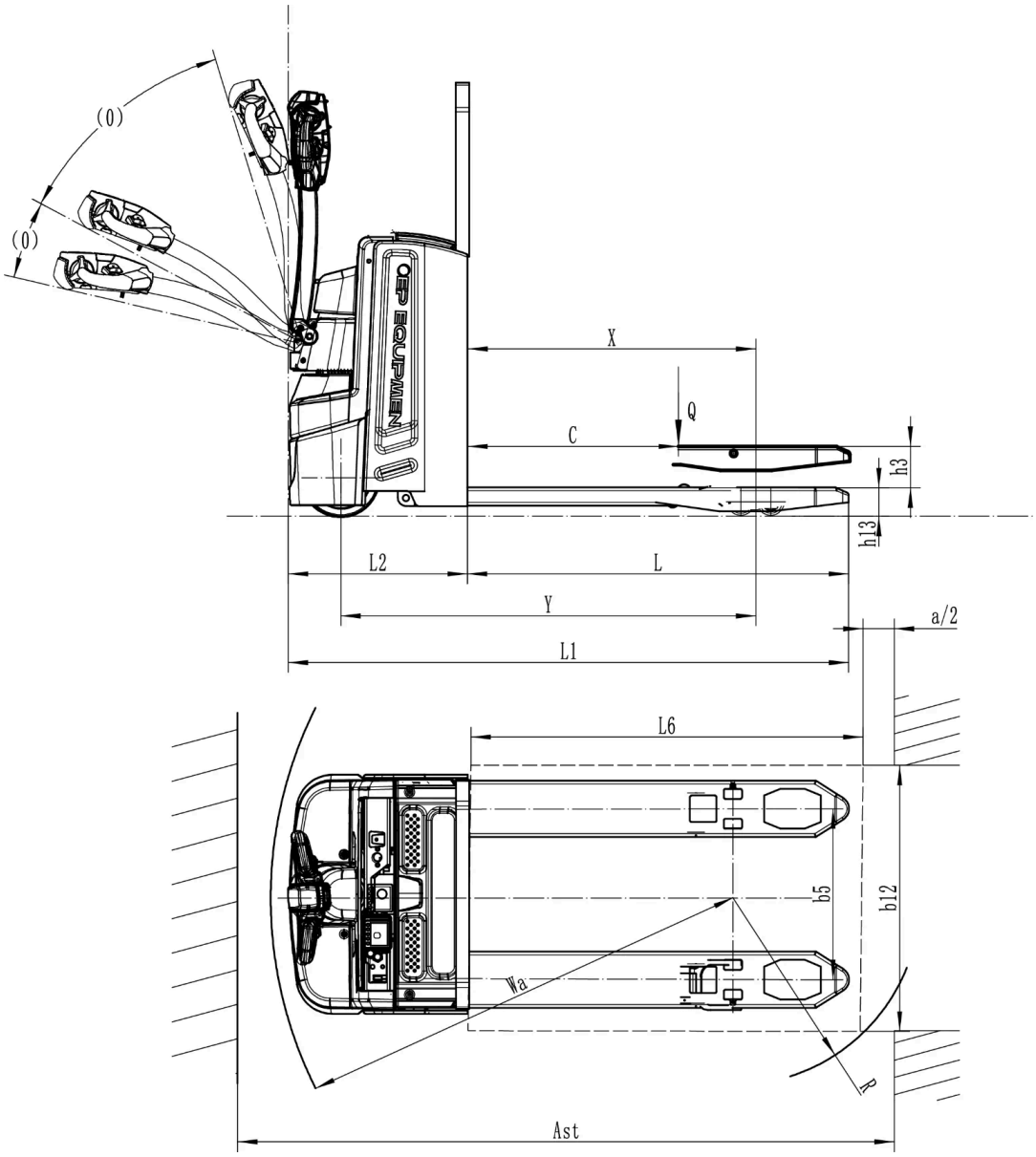


# Opciones

| ARTÍCULO | OPCIONES (artículos opcionales marcados en amarillo) |
|---|---|
| Dimensión de la horquilla | 540*1150 \| 685*1150 |
| Altura mínima de las horquillas (bajadas) | 85 |
| Tipo de rueda de carga | doble \| simple |
| Material de la rueda de carga | PU |
| Material de la rueda motriz | PU \| PU estriado |
| Capacidad de la batería | 24V100AH \| 24V205AH |

Copyright 2026 EP Equipment. Todos los derechos reservados. | Hoja de datos actualizada el 2026-10-13

| ARTÍCULO | OPCIONES (artículos opcionales marcados en amarillo) |
|---|---|
| Cargador | 24V-30A Integrado \| 24V-100A Externo |
| Indicador de batería (BDI) | Con horas (Bluetooth) con ESP |
| Tipo de cabezal del timón | mango de control de dos manos |
| Ruedas pivotantes | Sí y no personalizado |
| Funcionamiento del manipulador vertical | Sí y no personalizado |
| Telemática | Sí y no personalizado |
| Límite electrónico de elevación | Sí y no personalizado |
| Altura al suelo de la cubierta del grupo de tracción | 35 mm |
| Altura del respaldo de carga | 1220 mm (48 in) \| 1520 mm (60 in) |
| Automatic Parking Brake | Sí y no personalizado |

Copyright 2026 EP Equipment. Todos los derechos reservados. | Hoja de datos actualizada el 2026-10-13