

EP EQUIPMENT PRO

WAL20-PRO

TRANSPALETA ELÉCTRICA DE PEATONAL DE ALTA RESISTENCIA LI-ION 2.0T

2000 kg | 125 mm | Li-Ion



La serie WAL PRO está diseñada específicamente para maximizar la utilización del espacio en entornos de logística y almacenamiento moderno. Destaca en instalaciones de pasillos estrechos, carga/descarga de camiones, plantas de producción y centros de distribución minorista. Desde centros de distribución de alta intensidad hasta operaciones ajustadas de vehículos de carga pesada, la serie WAL PRO ofrece un rendimiento potente y fiable adaptado a los diseños logísticos compactos de hoy en día.

ESPECIFICACIÓN	REF	UNIDAD	VALOR
Fabricante			EP
Designación del modelo			WAL20 PRO
Battery voltage/nominal capacity		V/Ah	24/100
Capacidad nominal	Q	kg	2000
Distancia al centro de gravedad de la carga	c	mm	600
Peso de servicio		kg	350
Altura de elevación	h_3	mm	125
Longitud total	l_1	mm	1585
Ancho total	b_1/b_2	mm	720
Longitud hasta dorsal de horquillas	l_2	mm	435
Dimensiones de horquillas	s/e/l	mm	55/170/1150
Radio de giro	Wa	mm	1430
Unidad de potencia			Eléctrico
Manipulación			Peatonal
Distancia de carga, centro del eje motriz a la horquilla	x	mm	980
Distancia entre ejes	y	mm	1235

Copyright 2026 EP Equipment. Todos los derechos reservados. | Hoja de datos actualizada el 2026-10-13

Características

Chasis ultra-compacto y radio de giro reducido

La serie WAL PRO redefine la agilidad con su longitud de chasis líder en la categoría de 435 mm y un radio de giro de 1283 mm (versión de 1.6T), lo que permite una operación sin esfuerzo en los entornos de trabajo más ajustados, como remolques o pasillos estrechos. Su diseño compacto no solo mejora la productividad, sino que también simplifica la logística: se pueden empaquetar dos unidades en una caja de envío, optimizando el transporte, almacenamiento y eficiencia de manejo a lo largo de la cadena de distribución.





Sistema de rodillo sincronizado avanzado para estabilidad

La serie WAL PRO adopta un innovador sistema de ruedas giratorias sincronizadas que mantiene una tracción y estabilidad confiables, incluso en pisos irregulares o bajo cargas pesadas. Este sistema garantiza una operación suave, estable y silenciosa, con niveles de ruido limitados a un máximo de 65 dB, mejorando tanto el confort como la seguridad durante la operación.

Alto rendimiento para aumentar la productividad

Impulsada por un motor de bomba de 2.2 kW y un motor de tracción vertical de CA de 1.6 kW, la serie WAL PRO ofrece potencia constante para velocidades de desplazamiento, elevación y descenso rápidas, así como alta capacidad de gradiente. Esto lo convierte en un socio eficiente y confiable para tareas intensivas de manejo en aplicaciones de almacén y logística exigentes.

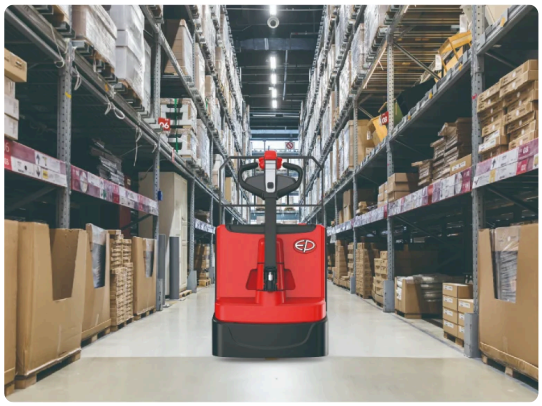



Tecnología de litio y cargador integrado

En el corazón de la serie WAL PRO se encuentra la avanzada tecnología de Li-ion de EP, que ofrece carga de oportunidad, cero mantenimiento, sin emisiones y una vida útil extendida. Cada transpaleta está equipada con una batería de Li-ion estándar de 100Ah y un cargador integrado de 30A, mientras que también está disponible una opción de batería de 205Ah para operaciones de turno prolongado o de múltiples turnos. La seguridad se mejora aún más con el corte automático de energía durante la desconexión del cable de carga.

Copyright 2026 EP Equipment. Todos los derechos reservados. | Hoja de datos actualizada el 2026-10-13

Características centradas en el usuario para la comodidad diaria

Pantalla color multifuncional inteligente: Pantalla informativa: muestra la velocidad, nivel de batería, estado del interruptor, fecha y hora. Ajuste de parámetros: permite configuraciones personalizadas. Conectividad Bluetooth: se empareja con la aplicación Bluetooth de EP para un mantenimiento fácil. Selector de modo de conducción ESP: para adaptarse a las necesidades de cada operador. ID de operador opcional: a través de lector de tarjetas o código PIN.



VDI Chart

	ESPECIFICACIÓN	REF	UNIDAD	VALOR
1.1	Fabricante			EP
1.2	Designación del modelo			WAL20 PRO
1.3	Unidad de potencia			Eléctrico
1.4	Manipulación			Peatonal
1.5	Capacidad nominal	Q	kg	2000
1.6	Distancia al centro de gravedad de la carga	c	mm	600
1.8	Distancia de carga, centro del eje motriz a la horquilla	x	mm	980
1.9	Distancia entre ejes	y	mm	1235
2.1	Peso de servicio		kg	350
2.2	Peso por eje con carga delante/detrás		kg	930/1420
2.3	Peso por eje sin carga delante/detrás		kg	280/70
3.1	Tipo de ruedas			PU
3.2	Dimensiones de ruedas, delante		mm	Φ230 x 75
3.3	Dimensiones de ruedas, detrás		mm	80*85
3.4	Ruedas adicionales (ruedas giratorias)		mm	Φ74x30
3.5	Ruedas, número delante/detrás (x =con tracción)			1 x +2 / 4
3.6.1	Tread width_front	b10	mm	500
4.4	Altura de elevación	h_3	mm	125
4.9	Altura de la empuñadura de barra timón en posición de marcha mín./máx.	h_{14}	mm	900/1230
4.15	Altura bajada	h_{13}	mm	85
4.19	Longitud total	l_1	mm	1585

Copyright 2026 EP Equipment. Todos los derechos reservados. | Hoja de datos actualizada el 2026-10-13

	ESPECIFICACIÓN	REF	UNIDAD	VALOR
4.20	Longitud hasta dorsal de horquillas	l_2	mm	435
4.21	Ancho total	b_1/b_2	mm	720
4.22	Dimensiones de horquillas	s/e/l	mm	55/170/1150
4.25	Ancho exterior sobre horquillas	b_5	mm	540/685
4.32	Margen con el suelo, centro distancia entre ejes	m_2	mm	27
4.34.1	Ancho de pasillo para paletas 1000x1200 transversales	Ast	mm	2083
4.34.2	Ancho de pasillo para paletas 800x1200 transversales	Ast	mm	1883
4.35	Radio de giro	Wa	mm	1430
5.1	Velocidad de marcha con/sin carga		km/h	6/6
5.2	Velocidad de elevación con/sin carga		m/s	0.065/0.078
5.3	Velocidad de descenso con/sin carga		m/s	0.04/0.04
5.8	Capacidad de rampa máx. con/sin carga		%	10/20
5.10	Freno de servicio			Electromagnético
6.1	Motor de tracción, potencia S2 60 min		kW	1.6
6.2	Motor de elevación, potencia con S3 15%		kW	2.2
6.4	Battery voltage/nominal capacity		V/Ah	24/100
6.4.3	Tipo de batería			Li-Ion
6.5	Peso de la batería		kg	44
6.6	Consumo de energía con respecto a DIN EN 16796		kWh/h	0.256 [1)]
6.7	Rendimiento de rotación según VDI 2198		t/h	85.16
6.8	Eficiencia de rotación según VDI 2198		t/kWh	171.35
8.1	Tipo de unidad de transmisión			CA
10.5	Diseño de dirección			Mecánico
10.7	Nivel sonoro al oído del conductor		dB(A)	74
15.1	Corriente de salida del cargador		A	30

Sujeto a modificaciones de las especificaciones y diseños sin previo aviso como parte de la mejora continua del producto. Las imágenes y los datos técnicos mostrados pueden incluir características opcionales y se proporcionan únicamente como referencia. Todas las dimensiones están sujetas a las tolerancias de fabricación estándar.

Copyright 2026 EP Equipment. Todos los derechos reservados. | Hoja de datos actualizada el 2026-10-13

VDI Drawing

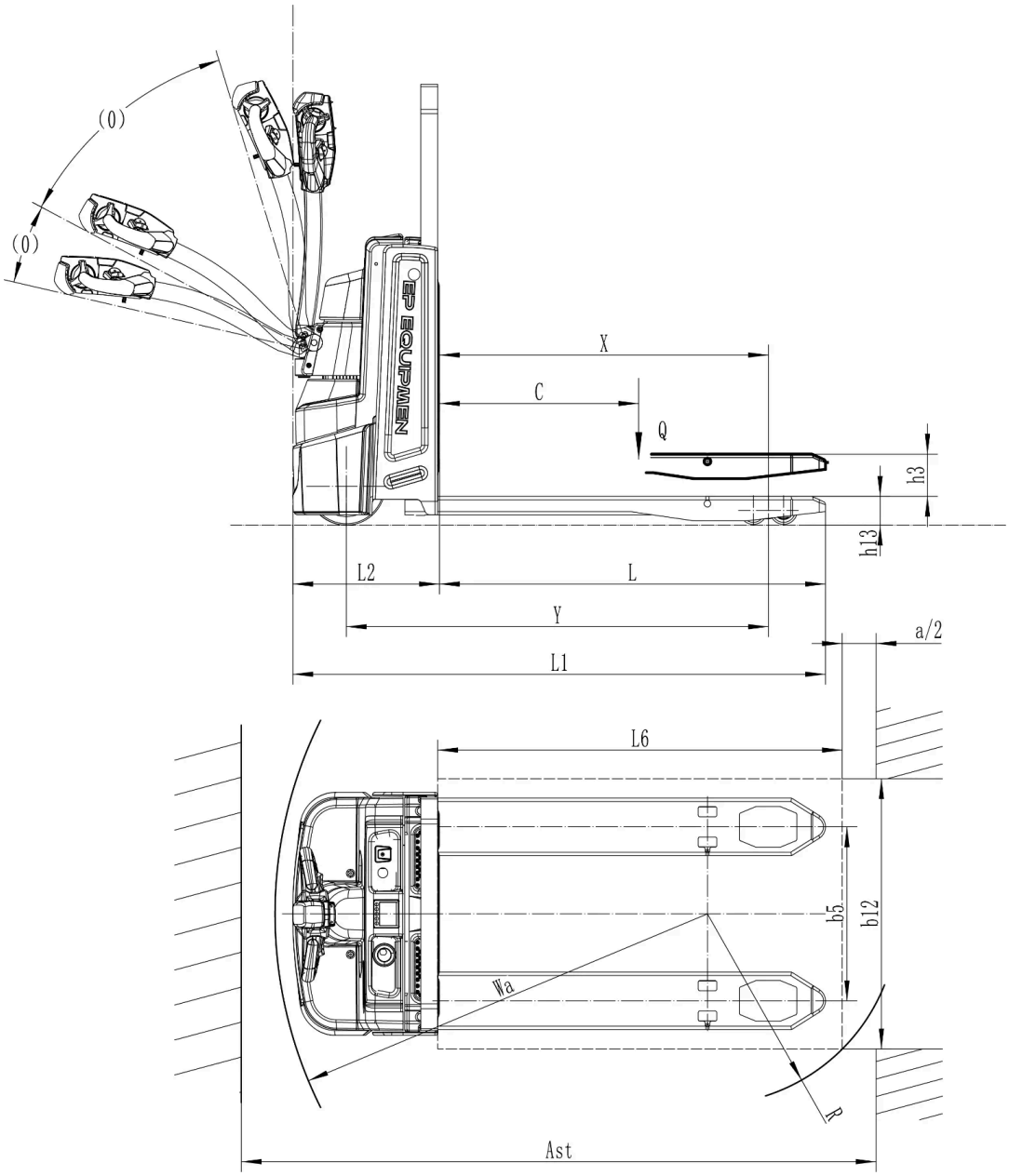

Opciones

ARTÍCULO	OPCIONES (artículos opcionales marcados en amarillo)
Dimensión de la horquilla	540*1150 | 540*850 | 540*1000 | 540*1220 | 540*1300 | 540*1450 | 540*1600 | 540*1800 | 540*2000 | 540*2400 | 685*850 | 685*100 | 685*1150 | 685*1220 | 685*1300 | 685*450 | 685*1600 | 685*1800 | 685*2000 | 685*2400
Altura mínima de las horquillas (bajadas)	85
Altura del respaldo	no | 1220 | 1520
Tipo de rueda de carga	doble | simple

Copyright 2026 EP Equipment. Todos los derechos reservados. | Hoja de datos actualizada el 2026-10-13

ARTÍCULO	OPCIONES (artículos opcionales marcados en amarillo)
Material de la rueda de carga	PU
Material de la rueda motriz	PU | Trace PU
Capacidad de la batería	100Ah（Li-ion） | 205Ah（Li-ion）
Cargador	24V-30A Integrado | 24V-100A Externo
Indicador de batería (BDI)	Con hora medida
Tipo de cabezal del timón	two-hand control handle
Ruedas pivotantes	Sí y no personalizado
Funcionamiento del manipulador vertical	Sí y no personalizado
Telemática	Sí y no personalizado | No
Límite electrónico de elevación	Yes and not customized
Altura al suelo de la cubierta del grupo de tracción	35mm | 50mm
Altura del respaldo de carga	No | 1220mm(48in) | 1520mm(60in)
Automatic Parking Brake	Yes and not customized

Copyright 2026 EP Equipment. Todos los derechos reservados. | Hoja de datos actualizada el 2026-10-13