EP EQUIPMENT PRO

EFL35-PRO

CARRETILLA ELEVADORA CONTRAPESADA DE 4 RUEDAS CON BATERÍA DE LITIO DE 3,5 TONELADAS

3500 kg 3000 mm





Diseñada para rendir en diversos entornos, la serie EFL Pro sobresale en almacenes, fábricas, centros logísticos, puertos y patios de construcción. Su alta distancia al suelo, grandes neumáticos y resistencia al agua IPX4 permiten la operación en terrenos exteriores irregulares, mientras que su radio de giro compacto y su potencia silenciosa y libre de emisiones la hacen ideal para el uso en interiores también. Diseñada para reemplazar las carretillas elevadoras diésel tradicionales, la EFL Pro proporciona un alto rendimiento con costos operativos reducidos.

ESPECIFICACIÓN	REF	UNIDAD	VALOR
Designación del modelo			EFL35-PRO
Battery voltage/nominal capacity		V/Ah	80V280AH
Capacidad nominal	Q	kg	3500
Distancia al centro de gravedad de la carga	c	mm	500
Peso de servicio		kg	5250
Altura del mástil replegado	h_1	mm	2065
Altura de elevación	h_3	mm	3000
Altura, mástil extendido	h_4	mm	4130
Longitud total	l_1	mm	3682
Ancho total	b_1/b_2	mm	1210
Longitud hasta dorsal de horquillas	l_2	mm	2612
Dimensiones de horquillas	s/e/l	mm	50×122×1070
Radio de giro	Wa	mm	2395
Unidad de potencia			Eléctrico
Manipulación			Sentado
Distancia de carga, centro del eje motriz a la horquilla	x	mm	486

Copyright 2026 EP Equipment. Todos los derechos reservados. | Hoja de datos actualizada el 2026-06-12

Características

Rendimiento y experiencia incomparables



Impulsado por un motor de tracción de 17kW AC y un sistema de motor de bomba de 30kW PMS, el EFL PRO logra rendimiento, capacidad de pendiente y capacidad residual en línea con el mejor montacargas eléctrico con la ventaja de una alta distancia al suelo, llantas de gran tamaño y chasis robusto.

Características del sistema hidráulico EFL PRO:

- Válvula solenoide de proporción completa para un micro-control más preciso
- Motor de bomba PMS y bomba tipo tornillo para un funcionamiento hidráulico preciso y silencioso
- Tubos hidráulicos de gran diámetro para un alto flujo de aceite también en los accesorios





Apariencia elegante con mayor versatilidad

La serie EFL PRO combina un diseño elegante y totalmente moldeado con una estabilidad sobresaliente, gracias a su amplia distancia entre ejes de 1753 mm. A pesar de su postura robusta, las dimensiones clave, como el ancho y el radio de giro, siguen siendo comparables a los montacargas eléctricos estándar, asegurando versatilidad en cualquier aplicación. La iluminación LED moderna mejora la visibilidad y refuerza su apariencia contemporánea, mientras que el freno de estacionamiento eléctrico y la parada automática en la rampa elevan aún más la seguridad y el control.

Copyright 2026 EP Equipment. Todos los derechos reservados. | Hoja de datos actualizada el 2026-06-12

Controles de última generación en el reposabrazos

Múltiples funciones se integran al extremo del tamaño de la palma con un interruptor de punta de dedo o joystick e incluyen:
interruptor de dirección hacia adelante/reversa, elevación/bajada, inclinación, desplazamiento lateral y 4ª dirección, claxon, interruptor de luz de giro, caja de almacenamiento y puerto USB, interruptor de emergencia.
Opcional: botón de nivelación de tenedores, botón de interbloqueo de abrazadera, interruptor de botón de 5ª dirección puede completar los controles del operador.





Pantalla táctil multifuncional

La nueva pantalla táctil OLED proporciona monitoreo en tiempo real de todos los parámetros operativos clave del montacargas, incluyendo el estado de carga de la batería, velocidad de conducción, dirección de viaje, ángulo de las ruedas, horas de funcionamiento, fecha y hora. Funciones opcionales como el ángulo de inclinación del mástil, indicadores de altura de elevación y peso de carga también pueden integrarse. Gracias a su interfaz táctil, el operador puede controlar fácilmente todos los sistemas auxiliares, incluyendo el sistema de iluminación, limpiaparabrisas y calentador de cabina.

Cabina ergonómica para un funcionamiento sin fatiga

El diseño ergonómico del EFL PRO comienza en el momento en que el operador sube a bordo, gracias al acceso más grande de su clase. Una vez dentro, el EFL PRO cuenta con un área de conducción espaciosa con un asiento suspendido estándar con reposabrazos. Un volante de tamaño reducido, un techo de vidrio templado para una mejor visibilidad y compartimentos de almacenamiento prácticos elevan aún más la experiencia del operador. Para facilitar el servicio, los controles de potencia y auxiliares se encuentran en un área protegida accesible a través de paneles desmontables.



Copyright 2026 EP Equipment. Todos los derechos reservados. | Hoja de datos actualizada el 2026-06-12



Sistema de batería y carga Li-ion revolucionario

En el corazón de la serie EFL PRO está la innovadora tecnología Li-ion de EP: un nuevo sistema de batería Li-ion compuesto por tres módulos de batería independientes que operan en serie para alcanzar 80V. Cada módulo funciona de manera autónoma, garantizando un rendimiento constante y una mayor fiabilidad. Esta arquitectura de batería permite una potencia de 280Ah a 560Ah o 628Ah, lo que permite al EFL PRO adaptar su resistencia a una amplia gama de aplicaciones. Además, a través de un kit de actualización dedicado, el distribuidor puede ajustar la capacidad de potencia de la batería para satisfacer las necesidades en evolución de los clientes. Además, cada módulo de batería puede repararse o reemplazarse de forma individual, eliminando los costosos reemplazos de paquetes completos que se requieren normalmente cuando fallan celdas individuales. Para mayor comodidad de carga, tanto la carga integrada como el puerto de carga externo están disponibles en un camión, lo que hace que el EFL PRO sea flexible para todo tipo de necesidades de aplicaciones.

Opciones telemáticas e innovadoras

El EFL PRO viene de serie con reposabrazos ergonómicos equipados con controles hidráulicos de toque o joystick, reducción automática de velocidad en las curvas y con un sistema telemático que permite gestionar la flota y las actividades de alquiler de manera efectiva y eficiente. El sistema rastrea datos sobre el uso del camión y la batería, como el tiempo de actividad, el estado de la batería y la ubicación en tiempo real. Permite a los distribuidores monitorear y analizar las condiciones de los activos, proporcionando diagnósticos remotos y mejorando la eficiencia de la gestión de la flota. Los siguientes elementos están disponibles como equipo opcional: cabina completa con calentador integrado en el tablero y los pies del operador; función de nivelación de carga activada con el pulsador de un solo botón; indicador de altura de carga; indicador de peso de carga; OHG panorámico con techo de vidrio; sistema panorámico de 360° con reconocimiento humano y advertencia de colisión (sin CE); timbre adaptativo de ruido ambiental (sin CE).



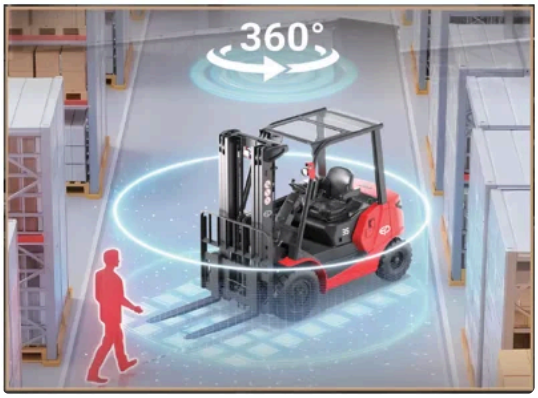

VDI Chart

	ESPECIFICACIÓN	REF	UNIDAD	VALOR
1.2	Designación del modelo			EFL35-PRO
1.3	Unidad de potencia			Eléctrico

Copyright 2026 EP Equipment. Todos los derechos reservados. | Hoja de datos actualizada el 2026-06-12

	ESPECIFICACIÓN	REF	UNIDAD	VALOR
1.4	Manipulación			Sentado
1.5	Capacidad nominal	Q	kg	3500
1.6	Distancia al centro de gravedad de la carga	c	mm	500
1.8	Distancia de carga, centro del eje motriz a la horquilla	x	mm	486
1.9	Distancia entre ejes	y	mm	1753
2.1	Peso de servicio		kg	5250
2.2	Peso por eje con carga delante/detrás		kg	7748/1002
2.3	Peso por eje sin carga delante/detrás		kg	2267/2983
3.1	Tipo de ruedas			Neumático
3.2	Dimensiones de ruedas, delante		mm	28X9-15-14PR
3.3	Dimensiones de ruedas, detrás		mm	6.50-10-10PR
3.5	Ruedas, número delante/detrás (x =con tracción)			2x/ 2
3.6	Ancho de vía, delante	b_{10}	mm	1010
3.7	Ancho de vía, detrás	b_{11}	mm	980
4.1	Inclinación de mástil de elevación adelante/atrás	α/β	°	6/ 6
4.2	Altura del mástil replegado	h_1	mm	2065
4.3	Elevación libre	h_2	mm	135
4.4	Altura de elevación	h_3	mm	3000
4.5	Altura, mástil extendido	h_4	mm	4130
4.7	Altura del tejadillo protector (cabina)	h6	mm	2170
4.8	Altura de asiento / plataforma	h7	mm	1138
4.12	Altura de enganche	h10	mm	510
4.19	Longitud total	l_1	mm	3682
4.20	Longitud hasta dorsal de horquillas	l_2	mm	2612
4.21	Ancho total	b_1/b_2	mm	1210
4.22	Dimensiones de horquillas	s/e/l	mm	50×122×1070
4.23	A, B Portahorquillas clase / tipo A, B			3A
4.24	Ancho de carro portahorquillas		mm	1100
4.31	Margen con el suelo con carga, bajo mástil		mm	130
4.32	Margen con el suelo, centro distancia entre ejes	m_2	mm	165
4.34.1	Ancho de pasillo para paletas 1000x1200 transversales	Ast	mm	4081
4.34.2	Ancho de pasillo para paletas 800x1200 transversales	Ast	mm	4281

Copyright 2026 EP Equipment. Todos los derechos reservados. | Hoja de datos actualizada el 2026-06-12

	ESPECIFICACIÓN	REF	UNIDAD	VALOR
4.35	Radio de giro	Wa	mm	2395
5.1	Velocidad de marcha con/sin carga		km/h	19/20
5.2	Velocidad de elevación con/sin carga		m/s	0.49/0.52
5.3	Velocidad de descenso con/sin carga		m/s	0.43/0.44
5.5	Fuerza de tracción con/sin carga			5924
5.6	Fuerza de tracción máx. con/sin carga		N	22350
5.8	Capacidad de rampa máx. con/sin carga		%	20/28
5.10	Freno de servicio			Hidráulico
5.11	Freno de mano			Electromagnético
6.1	Motor de tracción, potencia S2 60 min		kW	17
6.2	Motor de elevación, potencia con S3 15%		kW	30
6.4	Battery voltage/nominal capacity		V/Ah	80V280AH
6.5	Peso de la batería		kg	184
6.6	Consumo de energía con respecto a DIN EN 16796		kWh/h	9.34
6.7	Rendimiento de rotación según VDI 2198			217
6.8	Eficiencia de rotación según VDI 2198			22.96
8.1	Tipo de unidad de transmisión			CA
10.1	Presión de funcionamiento para los accesorios		bar	180
10.2	Nivel de aceite para los accesorios		ℓ/min	35
10.5	Diseño de dirección			Hidráulico
10.7	Nivel sonoro al oído del conductor		dB(A)	< 70

Sujeto a modificaciones de las especificaciones y diseños sin previo aviso como parte de la mejora continua del producto. Las imágenes y los datos técnicos mostrados pueden incluir características opcionales y se proporcionan únicamente como referencia. Todas las dimensiones están sujetas a las tolerancias de fabricación estándar.

Copyright 2026 EP Equipment. Todos los derechos reservados. | Hoja de datos actualizada el 2026-06-12

VDI Drawing

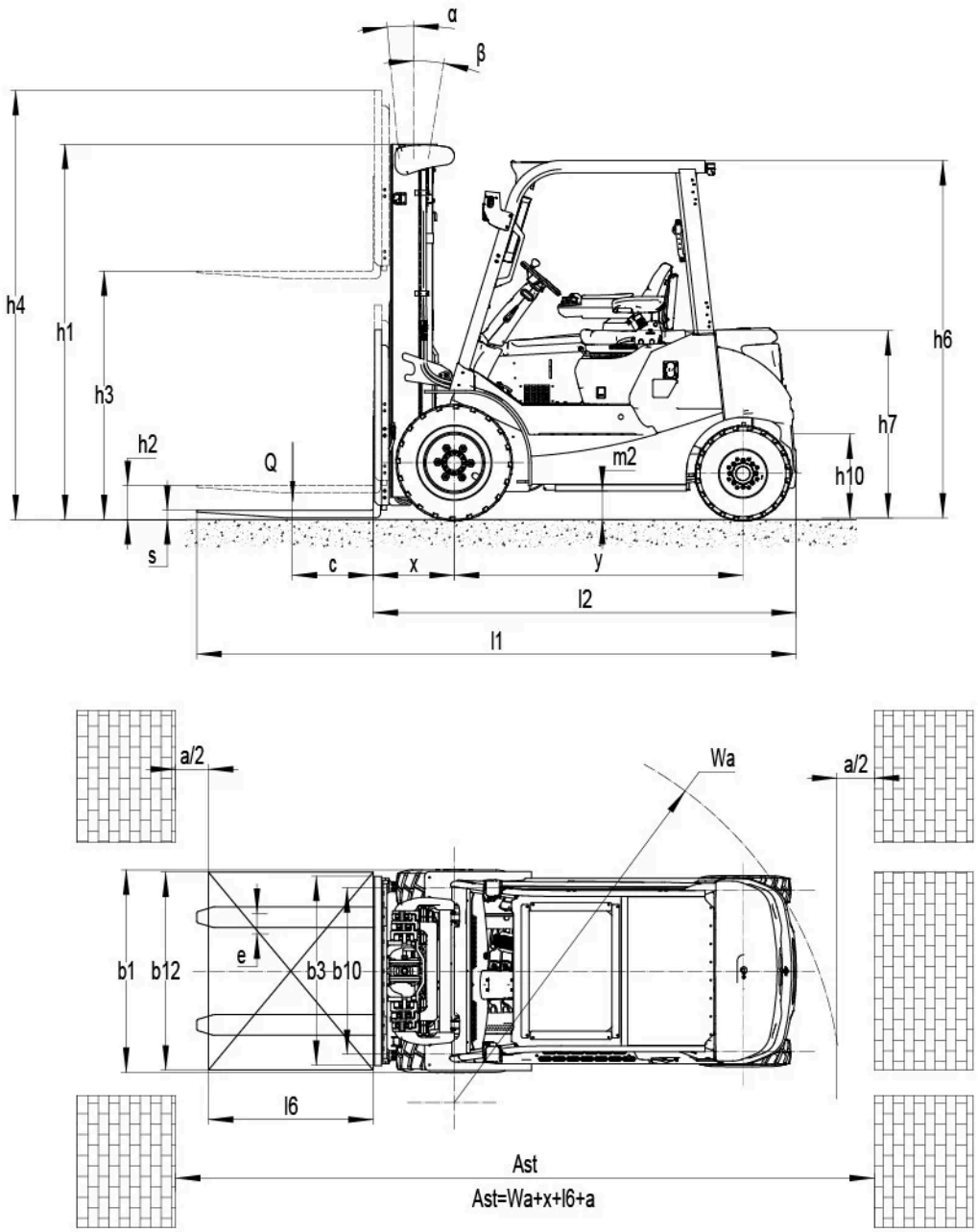

Copyright 2026 EP Equipment. Todos los derechos reservados. | Hoja de datos actualizada el 2026-06-12

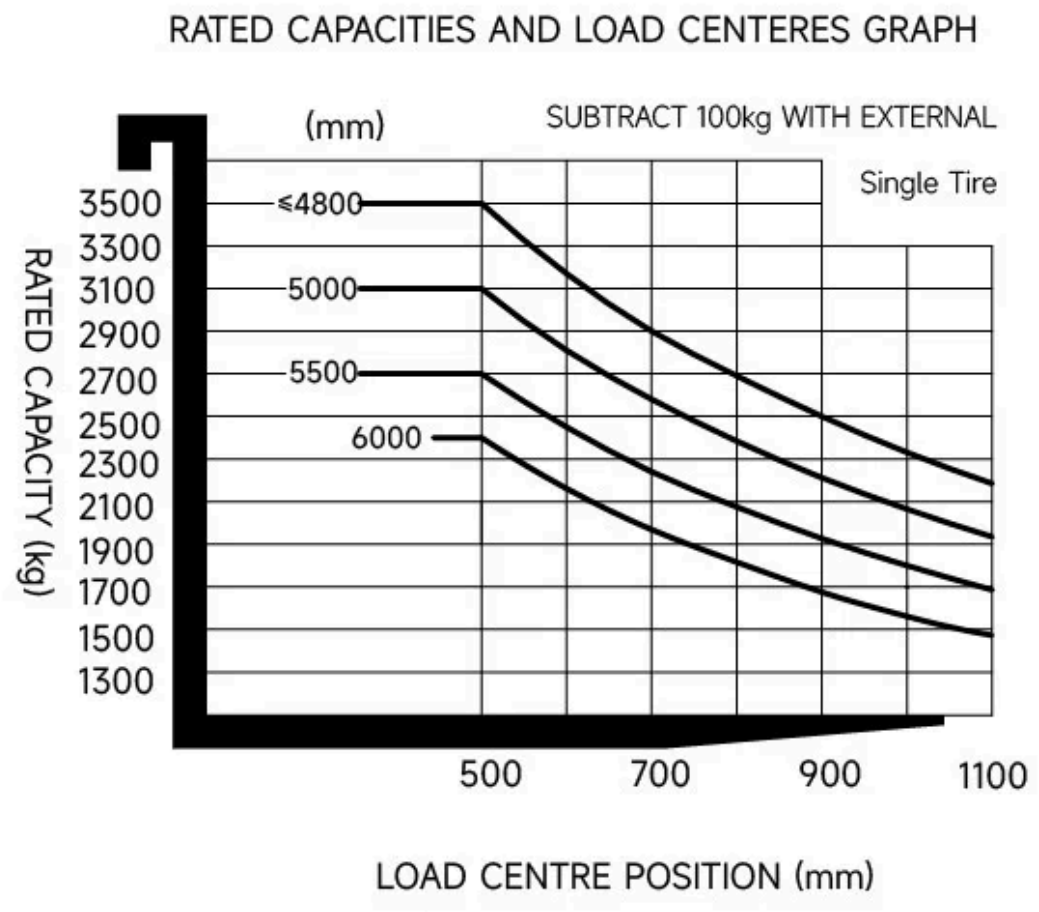

Opciones de Mástil

TIPO DE MÁSTIL	ALTURA DE ELEVACIÓN (H3, MM)	ALTURA MÁSTIL REPLEGADO (H1, MM)	ALTURA MÁSTIL EXTENDIDO, S/ RESPALDO (H4, MM)	ALTURA MÁSTIL EXTENDIDO, C/ RESPALDO (H4, MM)	ALTURA DE ELEV. LIBRE, S/ RESPALDO (H2, MM)	ALTURA DE ELEV. LIBRE, C/ RESPALDO (H2, MM)	INCLINACIÓN HACIA ADELANTE (A, °)	INCLINACIÓN HACIA ATRÁS (B, MM)	DIST. DE CARGA (X, KG)
2-Standard Mast	2700	1915	3365	3830	135	135	6	10	486
2-Standard Mast	3000	2065	3665	4130	135	135	6	6	486
2-Standard Mast	3300	2215	3965	4430	135	135	6	6	486
2-Standard Mast	3500	2315	4165	4630	135	135	6	6	486
2-Standard Mast	3600	2365	4265	4730	135	135	6	6	486
2-Standard Mast	4000	2615	4665	5130	135	135	6	6	486
2-Standard Mast	4500	2865	5165	5630	135	135	6	6	486
2-Free Mast	3000	2045	3715	4175	1410	950	6	6	486

Copyright 2026 EP Equipment. Todos los derechos reservados. | Hoja de datos actualizada el 2026-06-12

TIPO DE MÁSTIL	ALTURA DE ELEVACIÓN (H3, MM)	ALTURA MÁSTIL REPLEGADO (H1, MM)	ALTURA MÁSTIL EXTENDIDO, S/ RESPALDO (H4, MM)	ALTURA MÁSTIL EXTENDIDO, C/ RESPALDO (H4, MM)	ALTURA DE ELEV. LIBRE, S/ RESPALDO (H2, MM)	ALTURA DE ELEV. LIBRE, C/ RESPALDO (H2, MM)	INCLINACIÓN HACIA ADELANTE (A, °)	INCLINACIÓN HACIA ATRÁS (B, MM)	DIST. DE CARGA (X, KG)
2-Free Mast	3300	2195	4015	4475	1560	1100	6	6	486
2-Free Mast	3600	2345	4315	4775	1710	1250	6	6	486
3-Free Mast	4300	2085	5030	5435	1395	990	6	6	497
3-Free Mast	4500	2165	5270	5675	1475	1070	6	6	497
3-Free Mast	4700	2235	5470	5875	1540	1135	6	6	497
3-Free Mast	4800	2270	5570	5975	1580	1175	6	6	497
3-Free Mast	5000	2355	5720	6125	1665	1260	6	6	497
3-Free Mast	5500	2605	6220	6625	1915	1510	6	6	497
3-Free Mast	6000	2855	6720	7125	2165	1760	6	6	497

Opciones

ARTÍCULO	OPCIONES (artículos opcionales marcados en amarillo)
Dimensión de la horquilla	122*50*1070 | 122*50*1150 | 122*50*1220 | 122*50*1370 | 122*50*1520
Material de la rueda delantera	Neumático | Sólido normal | Sólido sin marcas
Material de la rueda trasera	Neumático | Sólido normal | Sólido sin marcas
Capacidad de la batería	80V280AH | 80V560AH | 80V314AH | 80V628AH
Cargador	80V35A integrado | 80V60A integrado | 80V60A | 80V100A | 80V150A | 80V200A(560AH)
Indicador de batería (BDI)	Con tiempo (Bluetooth)
Tipo de asiento	Confortable + interruptor de cinturón de seguridad（41） | Asiento suspenso con reposabrazos e interruptor de cinturón de seguridad | GRAMMER-MSG65
Implementos	Desplazador lateral incorporado | Desplazador externo | Posicionador de horquillas con desplazador lateral | Desplazador externo con horquillas ajustables | Pinza
Perno de tracción	Sí y no personalizado
Cadena electrostática	Sí y no personalizado
Luz delantera	LED
Luz trasera	No | LED
Luz de advertencia	Sí y no personalizado

Copyright 2026 EP Equipment. Todos los derechos reservados. | Hoja de datos actualizada el 2026-06-12

ARTÍCULO	OPCIONES (artículos opcionales marcados en amarillo)
Lámpara de dirección	LED
Luz azul	No | Trasero | Delante y trasero
Luz de advertencia de área	No | Ambos lados | Ambos lados y trasero
Espejo retrovisor	Uno en frente | Dos a los lados y uno en frente
Zumbador	Buzzer regular | Buzzer adaptativo al ruido ambiental (NO-CE)
Sistema OPS (presencia del operador)	Sí y no personalizado
Interfaz USB	Mechero+USB con tipo A y C
Telemática	Sí y no personalizado | No
Cabina	No | Semi-cabina básica | Semi-cabina mejorada | Cabina completa
Techo protector	Con vidrio templado
Interbloqueo de la pinza	No | Sí y no personalizado
Reducción de velocidad con mástil elevado - norma australiana	No | Sí y no personalizado
Control de velocidad en curva	Sí y no personalizado | No
Sistema de calefacción durante la carga de la batería de litio	No | Sí y no personalizado
Dispositivo de identificación del operador	No | Lector de tarjetas
Límite electrónico de elevación	No | Sí y no personalizado
Control hidráulico	Joystick | Punta de dedo
Bocina en el reposabrazos trasero	Sí y no personalizado
Height display	No | Yes and not customized(Height display+Forward titt speed limit+High-position lateral shift speed control)
Surround view system	No | Yes and not customized(NON-CE)
Sistema de pesaje con horquillas	No | Yes and not customized(Hydraulic weighing system)
Area Speed Limit System	No | Sí y no personalizado
Wiper water unit	Sí solo con cabina
Automatic Parking Brake	Sí y no personalizado
Automatic fork leveling	No | Sí y no personalizado
Weighing system	No | Sí y no personalizado
Height display+Forward tilt speed limit+High-position lateral shift speed control	No | Sí y no personalizado

Copyright 2026 EP Equipment. Todos los derechos reservados. | Hoja de datos actualizada el 2026-06-12